No 2 ՄԱՄՆԱՇԵՆՔԻ ԵՐԿՐՈՐԴ ՀԱՐԿԻ ՍՔ - 6
ՍԱՆԴՈՒՂՔԻ ՍԽԵՄԱ-ՀԱՏԱԿԱԳԻԾ

Մ 1 - 20

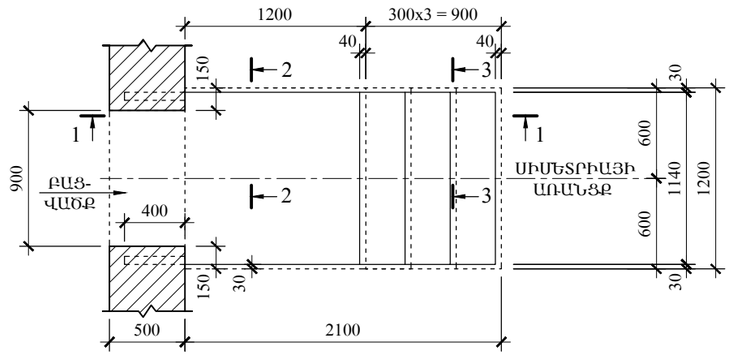

1 - 1

Մ 1 - 10

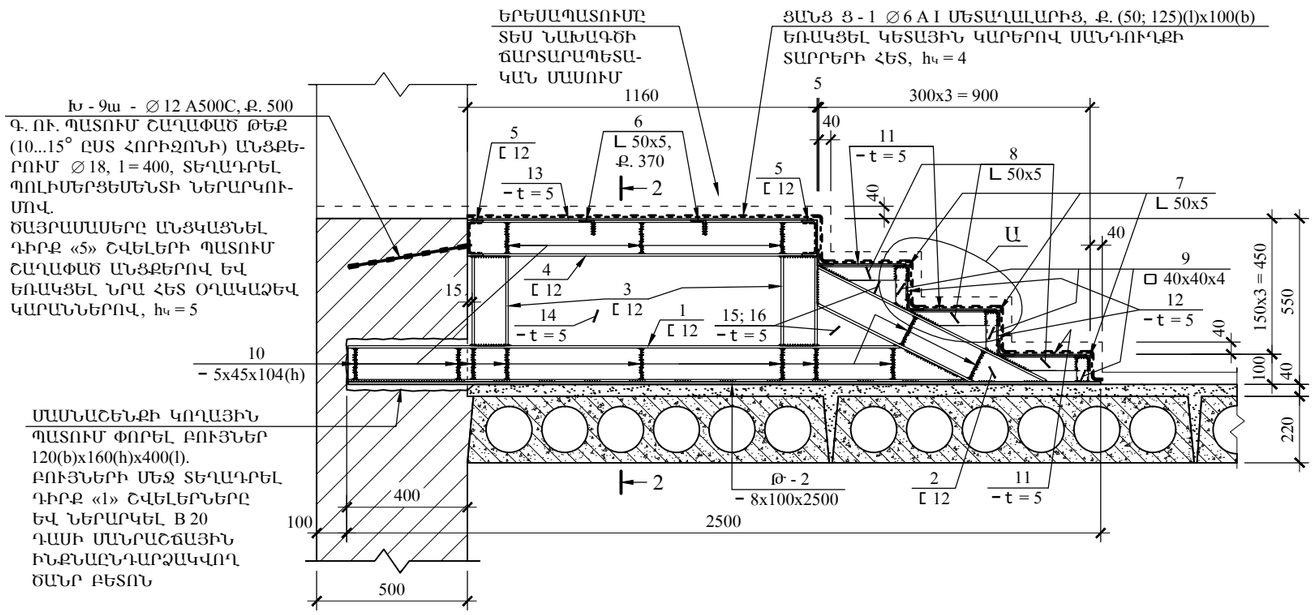

2 - 2

Մ 1 - 10

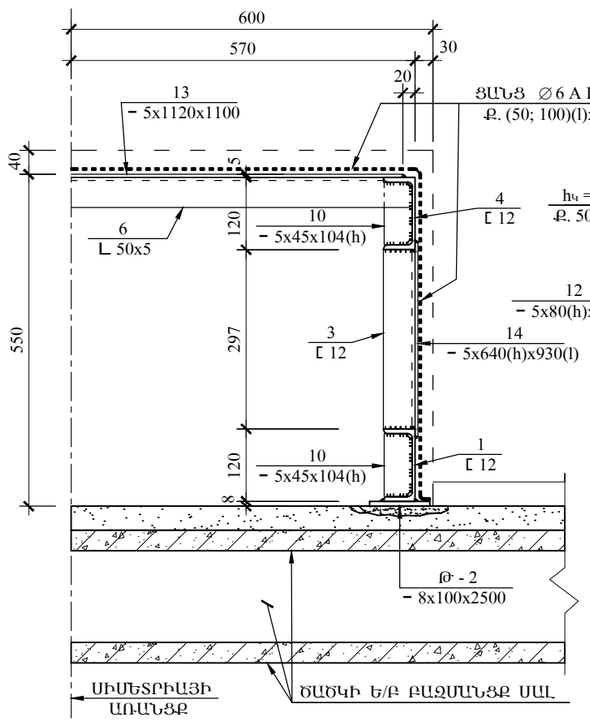

3 - 3

Մ 1 - 10

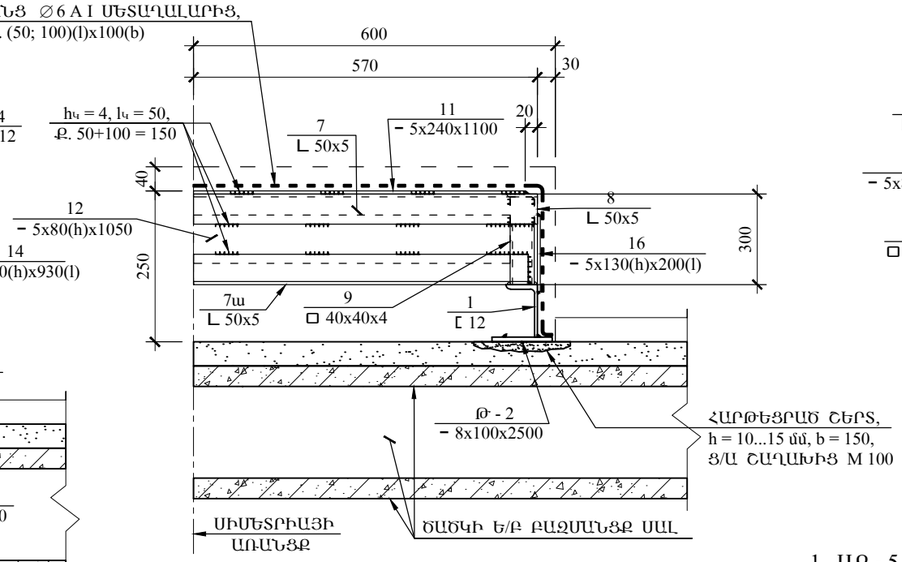

ՀԱՆԳՈՒՅՑ «Ա»

Մ 1 - 5

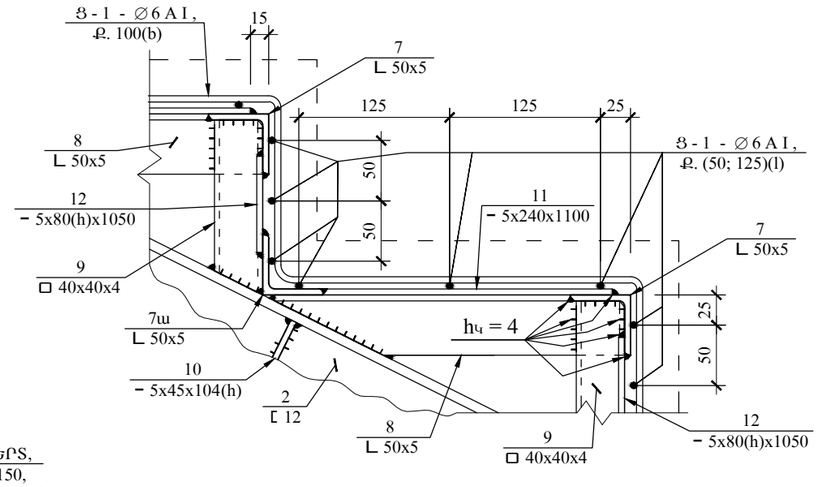

ԾԱՆՈԹ - Ն

1. ՍՔ - 5 ՍԱՆԴՈՒՂՔԻ ՏԱՐՐԵՐԻ ԵՌԱԿՑՄԱՆ ԿԱՐԵՐԻ ԲԱՐՑՌՈՒ-ԹՅՈՒՆԸ ԸՆԴՈՒՆԵԼ ՀԻՄՆԱԿԱՆՈՒՄ hկ = 4, ԵՎ ՇՎԵԼԵՐՆԵՐԻ ՀԱՄԱՐ hկ = 5.
2. ԲՈԼՈՐ ՊՈՂՊԱՏԵ ՏԱՐՐԵՐԸ ՆԵՐԿԵԼ ՀԱԿԱԿՈՐՈԶԻՈՆ ՆԵՐԿՈՎ
3. ՆՅՈՒԹԵՐԻ ՄԱՄՆԱԳԻՐԸ ՏԵՍ ՇԿ - .. ԹԵՐԹԻ ՎՐԱ.

	ՎԱՅՈՑ ՁՈՐԻ ՄԱՐԶԻ ԶԱՌԻԹԱՓ ԳՅՈՒՂԻ ՄԱՆԿԱՊԱՐՏԵԶԻ ՈՒԺԵՂԱՑՈՒՄ, ՀԻՄՆԱՆՈԲՈԳՈՒՄ					
	ՏՆՕՐԵՆ	Ռ. ՄԱՆԱՍՅԱՆ		ԿՈՆՍՏՐՈՒԿՑԻԱՆԵՐ	ՓՈՒԼ	Ա.Ն.
	Ն.Գ.Կ.	Ս. ԱԹՈՅԱՆ		No 2 ՄԱՄՆԱՇԵՆՔԻ ԵՐԿՐՈՐԴ ՀԱՐԿԻ ՍՔ - 6 ՍԱՆԴՈՒՂՔԻ ՍԽԵՄԱ-ՀԱՏԱԿԱ-ԳԻԾ, ԿՏՐՎԱԾՔՆԵՐ, ՀԱՆԳՈՒՅՑ «Ա»	ԹՎԱԿԱՆ	2015
					ԹԵՐԹԵՐ	
«ԳԼՈՄՄԱ» ԱԿ					ԹԵՐԹ	ՇԿ - 26